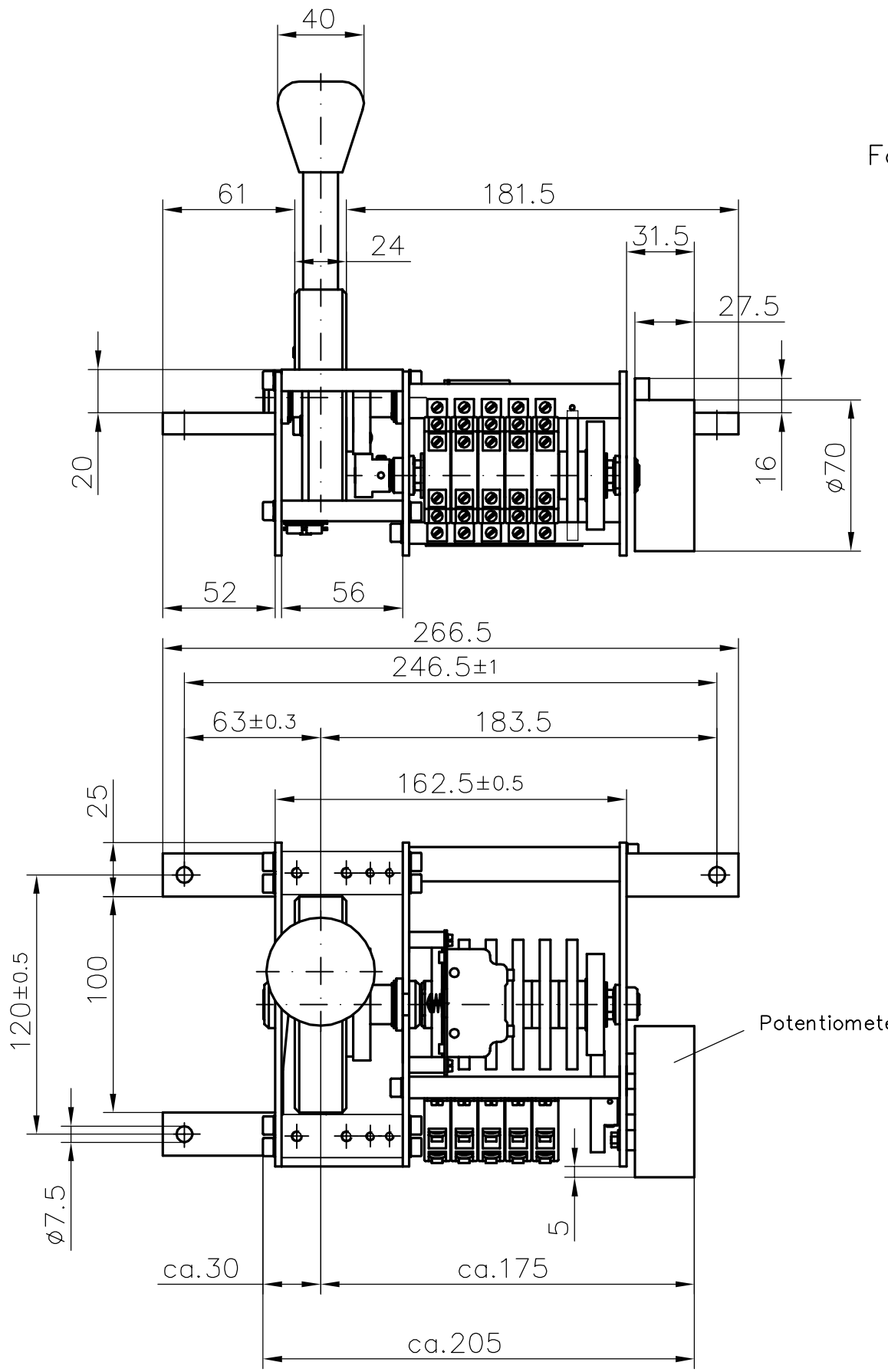

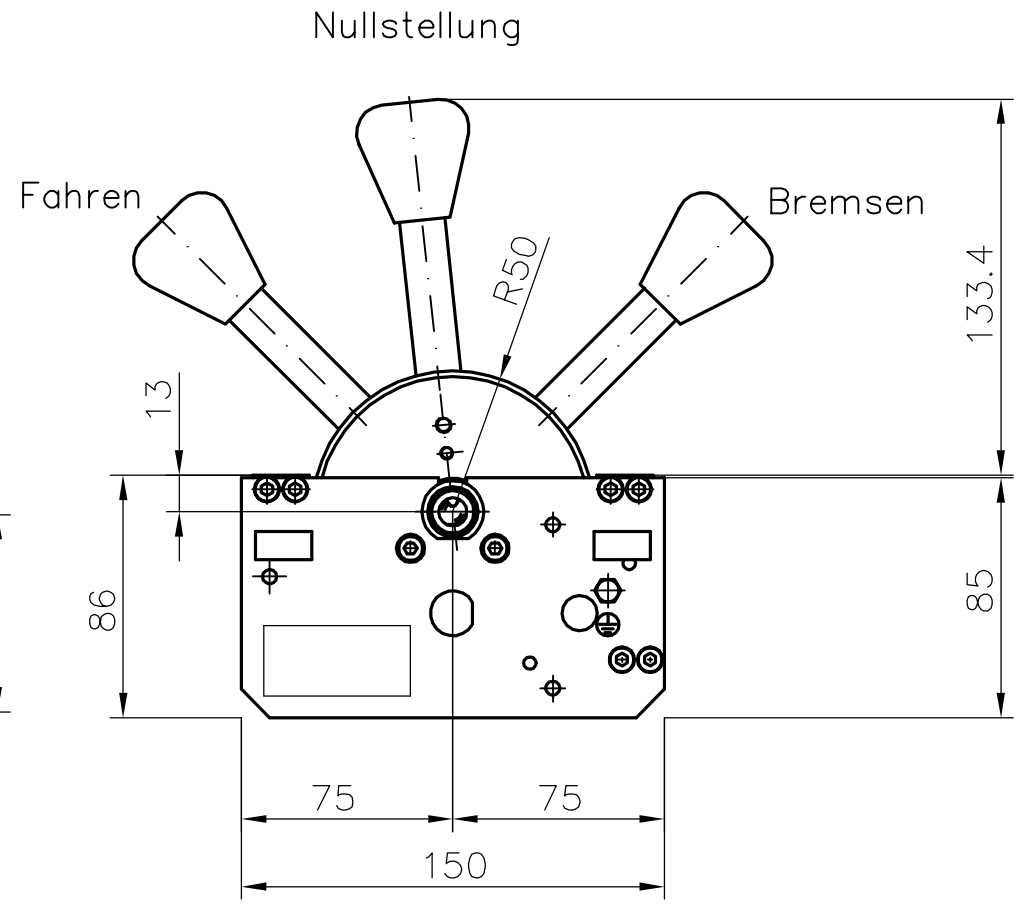

Potentiometer PW 70

	Bremsen						Fahren		
Stufe	NB	voll	max	min		null		min	max
Winkel in °	45	36,5	30	4		6		16	45

Schnappschaltelemente: S 826a

Schnappschaltelement Sifa: S 826c

© (Schaltbau GmbH 1996)

Verwendbar für:
1-1717-796314

Ausg.
Datum

Maße ohne Toleranzangabe

Oberfläche

Maßstab 1:2,5

Gewicht

Werkstoff, Halbzeug, Modell-Nr.

	Datum	Name
Bearb.	16.07.96	JUNGNITSCH
Gepr.	. .	
Norm.	. .	

Maßskizze S334 C30R

Zust.	Änderung	Datum	Name
C	Maße mit Toleranz	25.03.97	Jt
B	Knebelform	19.01.97	Jt
A		05.09.96	Jt

SCHALTBAU

ST/SK-00.444

Blatt 01

01 Bl.

Urspr. Ers.f. Ers.d.

CAD-Zeichnung (1.6)

Weitergabe sowie Vervielfältigung dieses Dokuments, Verwertung und Mitteilung seines Inhalts sind verboten, soweit nicht ausdrücklich gestattet. Zuwiderhandlungen verpflichten zu Schadenersatz. Alle Rechte für den Fall der Patent-, Gebrauchsmuster- oder Geschmackmusereintragung vorbehalten. (Schutzvermerk DIN ISO 16016 beachten)