Technische Daten

Allgemein
Gewicht: ca. 1.3kg
Bemessungsisolationsspannung (n. EN60947-1): 125V f. Verschmutzungsgrad 3
Umgebungstemperatur: -40°C bis +60°C
Schutzart: IP10 (Anschlüsse IP00)
Mechanische Lebensdauer: >10.000 Schaltspiele
Hilfskontakte: 1 Stück, Typ S870 Wechsler
Spulenbeschaltung: Varistor
Einbaulage: beliebig, ausgenommen Anschlußbolzen n. unten
Befestigung: Über Schraubbefestigung M5 (max. 2Nm) oder Stromschienen

Elektrische Daten
Spulenspannung Unenn= 48VDC
Spulenspannungsbereich: 42V - 60V
Einschaltdauer: 100%
Anzugspannung (Einbaulage stehend bei 20°C): < 35V
Spulenwiderstand: ca. 200 Ohm bei 20°C (ca. 153 Ohm bei -40°C)
Thermischer Dauerstrom I_{th}: 600A. (Wichtig: Das Schütz stellt in Verbindung mit den Stromzuführungen ein thermisches System dar. Korrekte Abstimmung ist entscheidend.)
Max. Einschaltvermögen: 600A/ 96VDC/ ohmsche Last
Max. Ausschaltvermögen: >1000A/ 96V/ ohmsche Last
Elektr. Lebensdauer für Applikation Batterieschütz: ca. 150 Schaltspiele bei 600A/ 60V/ ohmsche Last
Elektr. Lebensdauer für Applikation Verbraucherschütz: ca. 500 Schaltspiele bei 400A/ 60V/ ohmsche Last

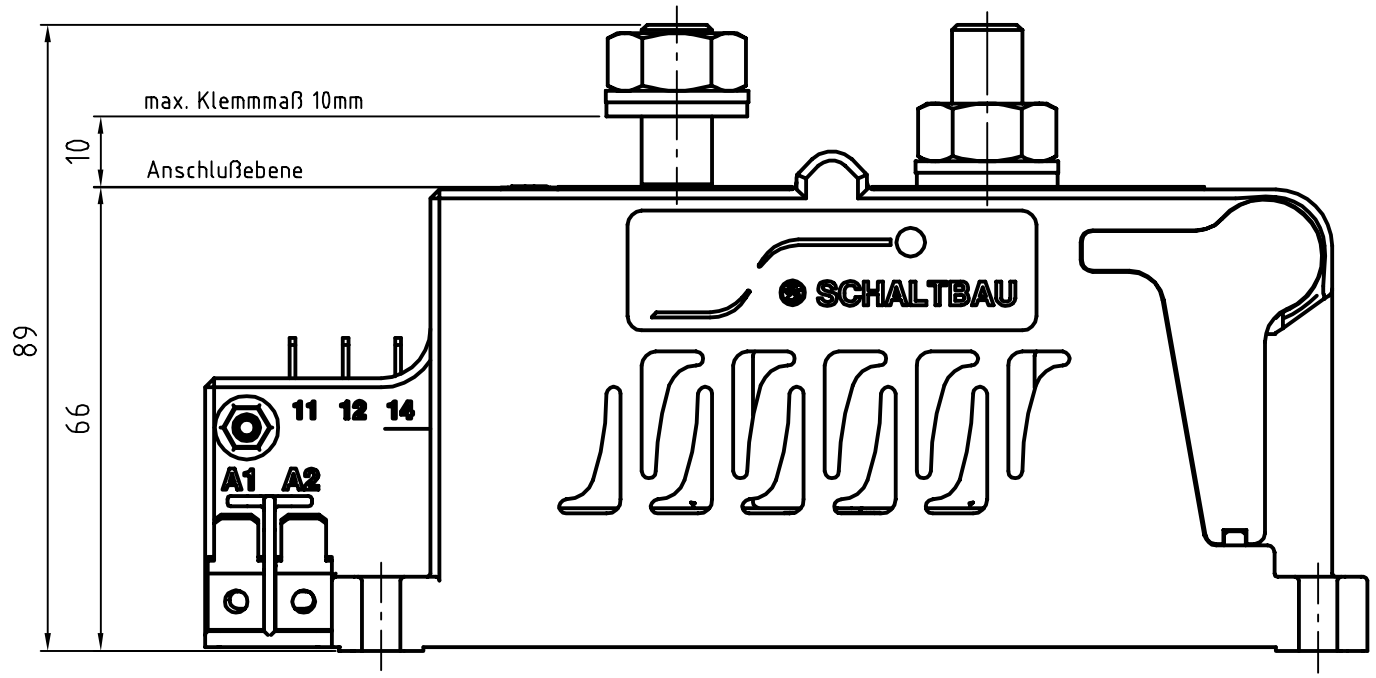

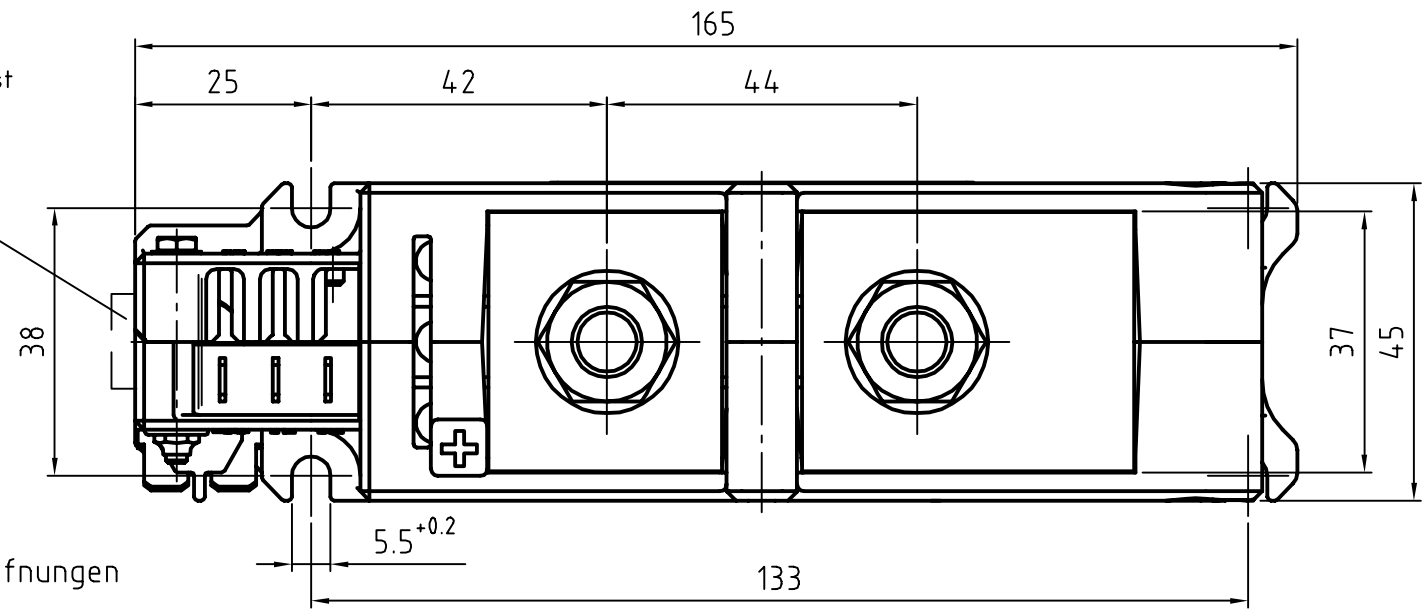

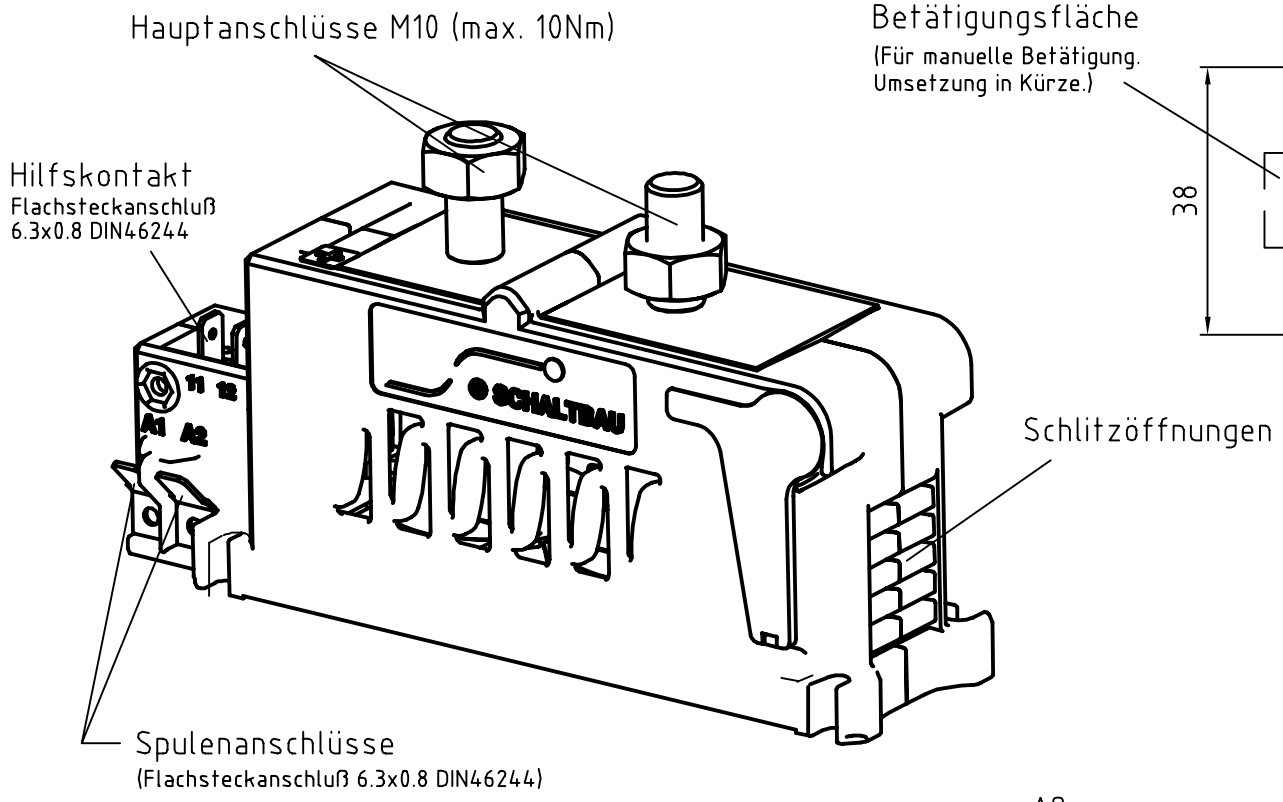

Änderungen vorbehalten!

© (Schaltbau GmbH 2002)

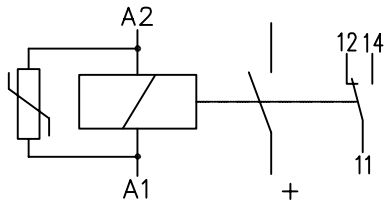

Schaltbild

Art. Nr. 1-1697-989403

Verwendbar für:							
						Ausg.	
						Datum	
				Maße ohne Toleranzangabe	Oberfläche	Maßstab	Gewicht
						Werkstoff, Halbzeug, Modell-Nr.	
					Datum	Name	
				Bearb.	27.05.02	MUELLER	C600 L0/P1- 48FV-E1 Schließerschütz (Maßbild)
				Gepr.	. .		
				Norm.	. .		
				SCHALTBAU			1-M697-989403
Zust.	Änderung	Datum	Name	Urspr.		Ers.f.	Ers.d.

Blatt 01
01 Bl.

CAD-Zeichnung (1.5)

Weitergabe sowie Vervielfältigung dieses Dokuments, Verwertung und Mitteilung seines Inhalts sind verboten, soweit nicht ausdrücklich gestattet. Zuwiderhandlungen verpflichten zu Schadenersatz. Alle Rechte für den Fall der Patent-, Gebrauchsmuster- oder Geschmackmustereintragung vorbehalten. (Schutzvermerk DIN 34 beachten)